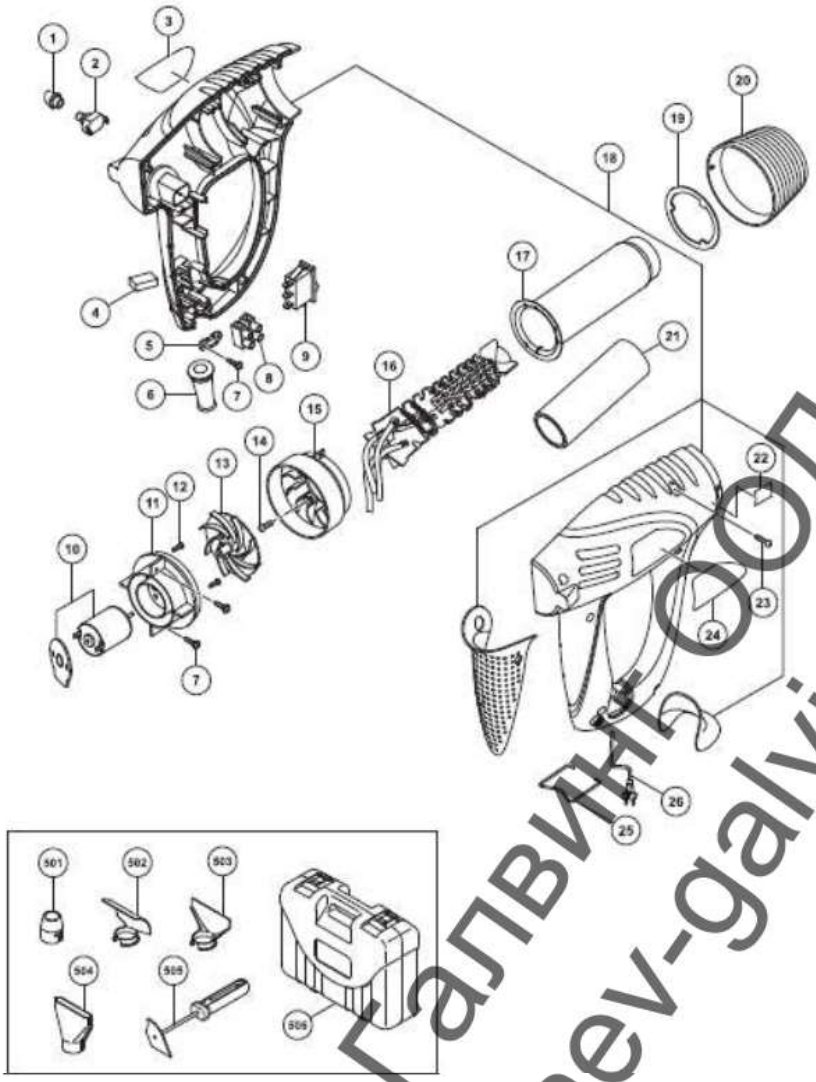

№	Наименование на частта	К-во
1	Бутон за включване	1
2	Бутон	1
3	Табелка на HITACHI	1
4	Заглушител	1
5	Щипка на кабела	1
6	Броня на кабела	1
7	Самонарязващ винт (w/фланец)	4
8	Клема	1
9	Ключ	1
10	Платка на двигателя	1
11	Опора на двигателя	1
12	Винт на машината M 2.5 x 4	2
13	Вентилатор	1
14	Винт на машината M 3 x 10	3
15	Капак на вентилатора	1
16	Нагревател	1
17	Капак на нагревателя	1
18	Корпус (A), (B), комплект	1
19	Опорен пръстен	1
20	Преден капак	1

№	Наименование на частта	К-во
21	Обшивка от миканит	1
22	Предупредителен етикет	1
23	Самонарязващ винт D 3 x 16	6
24	Идентификационна табелка	1
25	Опора на носача	1
26	Кабел	1
501	Дюза (кръгла)	1
502	Дюза (с огъната повърхност)	1
503	Дюза (със стъклен протектор)	1
504	Дюза (плоска)	1
505	Стъргалка (с дръжка)	1
506	Куфарче	1

Гашев-Галвинг ООД
www.tashev-galving.com